AFFETTASALUMI VERTICALE SIRMAN LEO GDO 350 EVO BS3 TOP Trifase 380V - 350W

vedi prodotto online

CODICE: **LEOGDO350BS3**
MARCA: **SIRMAN**

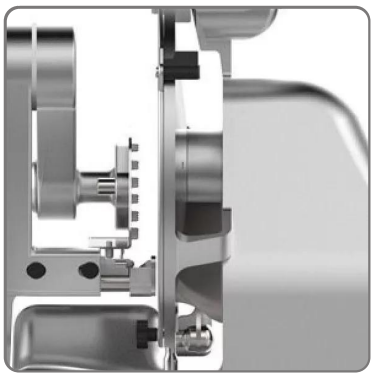

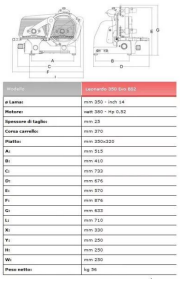

Modello	Leomatic 350 Evo BS2
ø Lame:	mm 350 - inch 14
Motore:	watt 380 - Hp 0,92
Spessore di taglio:	mm 23
Corsa carrello:	mm 370
Piatto:	mm 350x320
A:	mm 515
B:	mm 410
C:	mm 733
D:	mm 676
E:	mm 370
F:	mm 874
G:	mm 433
L:	mm 710
K:	mm 330
Y:	mm 250
H:	mm 250
W:	mm 290
Peso netto:	kg 36

CARATTERISTICHE:
- Linea arrotondata priva di spigoli e viti in vista.
- Affettatrice collocabile su un piano di lavoro da 70 cm.
- Lama a costa bassa per minimizzare l'attrito con il prodotto.
- Perno di scorrimento, cromato rettificato e lappato.
- Ottimo scorrimento del carro grazie alle boccole in ghisa lappate.
- Carrello ammortizzato con paracolpi in gomma vulcanizzata.
- Parafetta in acciaio inox.
- Sistema di tenuta stagna su puleggia.
- Puleggia lama senza foro centrale per prevenire infiltrazioni e facilitare la pulizia.
- Movimento vela progressivo dei primi 3 mm di apertura, garantisce una maggiore precisione di regolazione taglio delle fette sottili.
- Pratico smontaggio del coprilama.
- Tutte le minuterie in acciaio inox.
- Affilatoio con vaschetta inferiore di protezione.
- Paragrasso in acciaio inox facilmente smontabile.
- Altezza di lavoro agevolata per aiutare l'operatore.
- Estrattore lama di serie.
- 70 mm di distanza fra la lama e la testa.
- Manopole plastica.
- Piedini in gomma.
- Pulsanti IP 67 in plastica.
- Braccio blocca salume con staffa in acciaio inox facilmente smontabile.
- Impianto elettrico e motore a tenuta acqua.

DATI TECNICI:
- ø Lama mm 350 - inch 14
- Motore watt 380 - Hp 0,52
- Spessore di taglio mm.25
- Corsa carrello mm 370
- Piatto mm 350x320
- Peso netto kg.58

Seno&Seno S.p.A.
via Luigi Pasteur, 10 - Vr - 045.820.17.88 - info@senoeseno.it
shop.senoeseno.it - www.senoeseno.it